HEŁM LATARNI

skala 1:10 [mm]
szt. 1

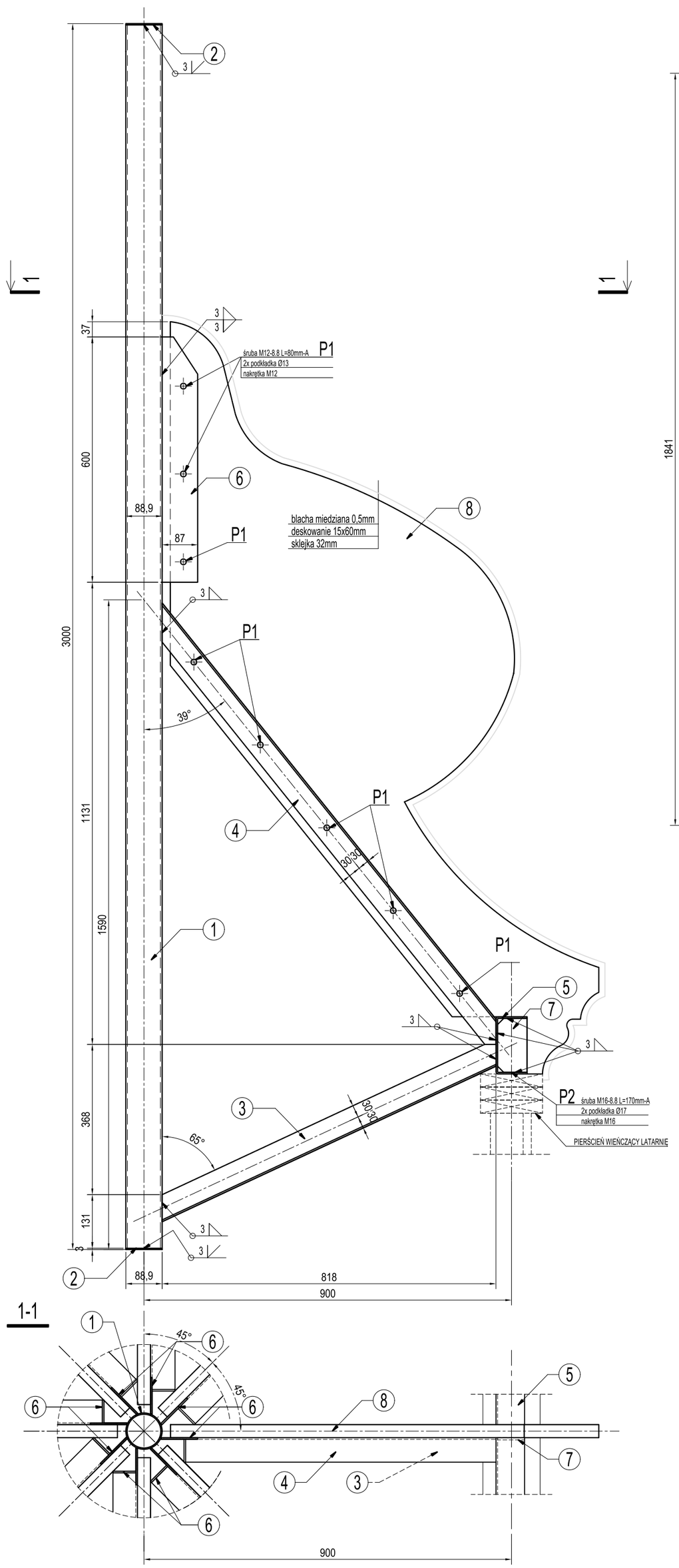

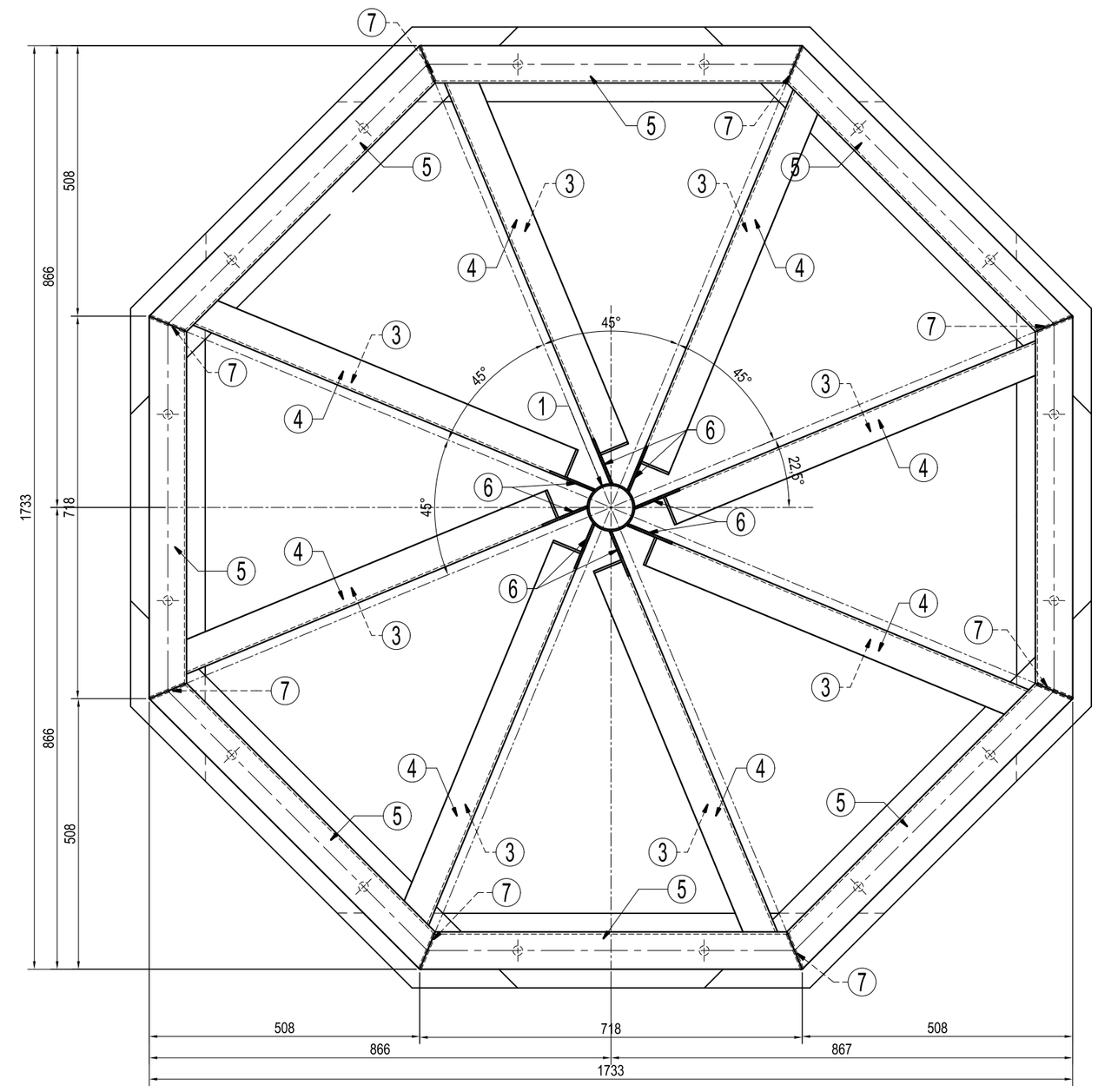

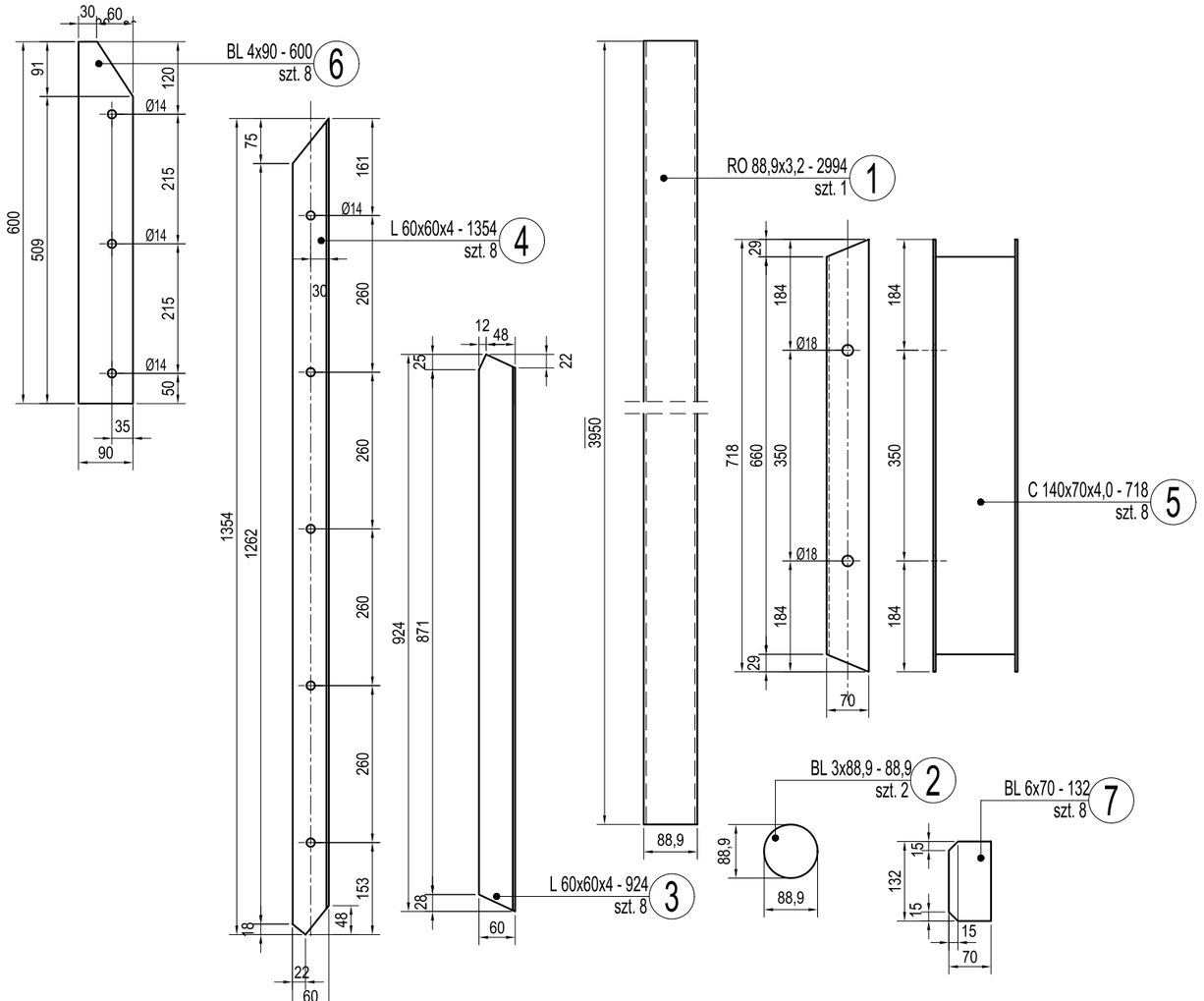

ZESTAWIENIE ELEMENTÓW STALOWYCH - HEŁM

POZ.	PROFIL	ILOŚĆ	DŁUGOŚĆ JEDNOSTKOWA	MASA JEDNOSTKOWA	MASA 1 szt. ELEMENTU	MASA CAŁKOWITA	UWAGI
		[szt.]	[mm]	[kg]	[kg]	[kg]	
1	RO 88,9x88,9x3,2	1	2994	7,6	22,7	22,7	
2	BL 3x88,9	2	90	2,1	0,2	0,4	
3	L 60x60x4	8	924	3,5	3,2	25,9	
4	L 60x60x4	8	1354	3,5	4,7	37,9	
5	C 140x70x4	8	718	8,3	6,0	47,7	
6	BL 4x90	8	600	2,8	1,7	13,4	
7	BL 6x70	8	132	3,1	0,4	3,3	
					RAZEM:	148,0	

ZESTAWIENIE ELEMENTÓW DREWNIANYCH - HEŁM

POZ.	ILOŚĆ [szt.]	ELEMENT	OPIS	DŁUGOŚĆ JEDNOSTKOWA [m]	DŁUGOŚĆ CAŁKOWITA [m]	OBJĘTOŚĆ [m³]
8	8	3,2x105cm	SKLEJKA	1,85	14,8	0,5
					RAZEM:	0,5

UWAGI:
Zestawienie elementów projektowanych uwzględnia 200mm dodatku do długości elementu.

CIĘŻAR CAŁKOWITY:	[kg]
ciężar konstrukcji	148,0
dodatek na spoiny 2%	3,0
ŁĄCZNIE:	151,0

ZESTAWIENIE ŚRUB/KOTEW

POZ.	ELEMENT	ILOŚĆ
		[szt.]
P1	śruba M12-8.8 L=80mm - A	64
	2x podkładkaØ13	64
	nakrętka M12	64
P2	śruba M16-8.8 L=170mm - A	16
	2x podkładkaØ17	16
	nakrętka M16	16

UWAGI:

1. Przed wykonaniem elementów składowych kopuły należy zweryfikować wymiary budynku poprzez inwentaryzację i ewentualne różnice uwzględnić w wykonywanym elemencie. Wszelkie zmiany w konstrukcji oraz masie stosowanych elementów należy uzgodnić z projektantem konstrukcji.
3. W miejscu styku elementów drewniancy z murem lub betonem należy stosować przekładki izolujące np. z papy.
5. Wszystkie elementy drewniane zaimpregnować bio i ogniochronnie preparatami np. Fobos do klasy materiału niezapalnego
6. Wszystkie elementy stalowe należy zabezpieczyć antykorozyjnie poprzez malowanie zestawem farb tak aby łączna grubośćmalarskich wynosiła 140mikronów. Przed malowaniem wszystkie elementy należy oczyścić do 2 klasy stopnia czystości. Kolorystyka warstw nawierzchniowych wg wytycznych architekta.
7. Do połączeń strubowych stosować śruby i nakrętki do połączeń sprężanych i zwykłych wg PN-83/M82343 oraz podwójne podkładki.
8. Niepokazane spoiny wykonać jako pachwinowe o grubości a= 0,7 grubości cieńszego elementu.

DREWNO: K27
STAL KONSTR.: S235JR

B.ART Pracownia Architektury ul.Lipowa 22, 59-220 Legnica, tel. 506700079, e-mail: b.art@o2.pl,

		data:	podpis:
projektant:	mgr inż. Bartosz Karamon 200/DOŚ/09	19.08.2025	
sprawdzający:	mgr inż.Marcin Zaborowski 208/DOŚ/09	19.08.2025	
tytuł:	HEŁM LATARNI		
obiekt:	Altana na wodzie w ogrodzie Nostitz'ów w Mściwojowie		
skala:	1:10	rysunek nr:	K10